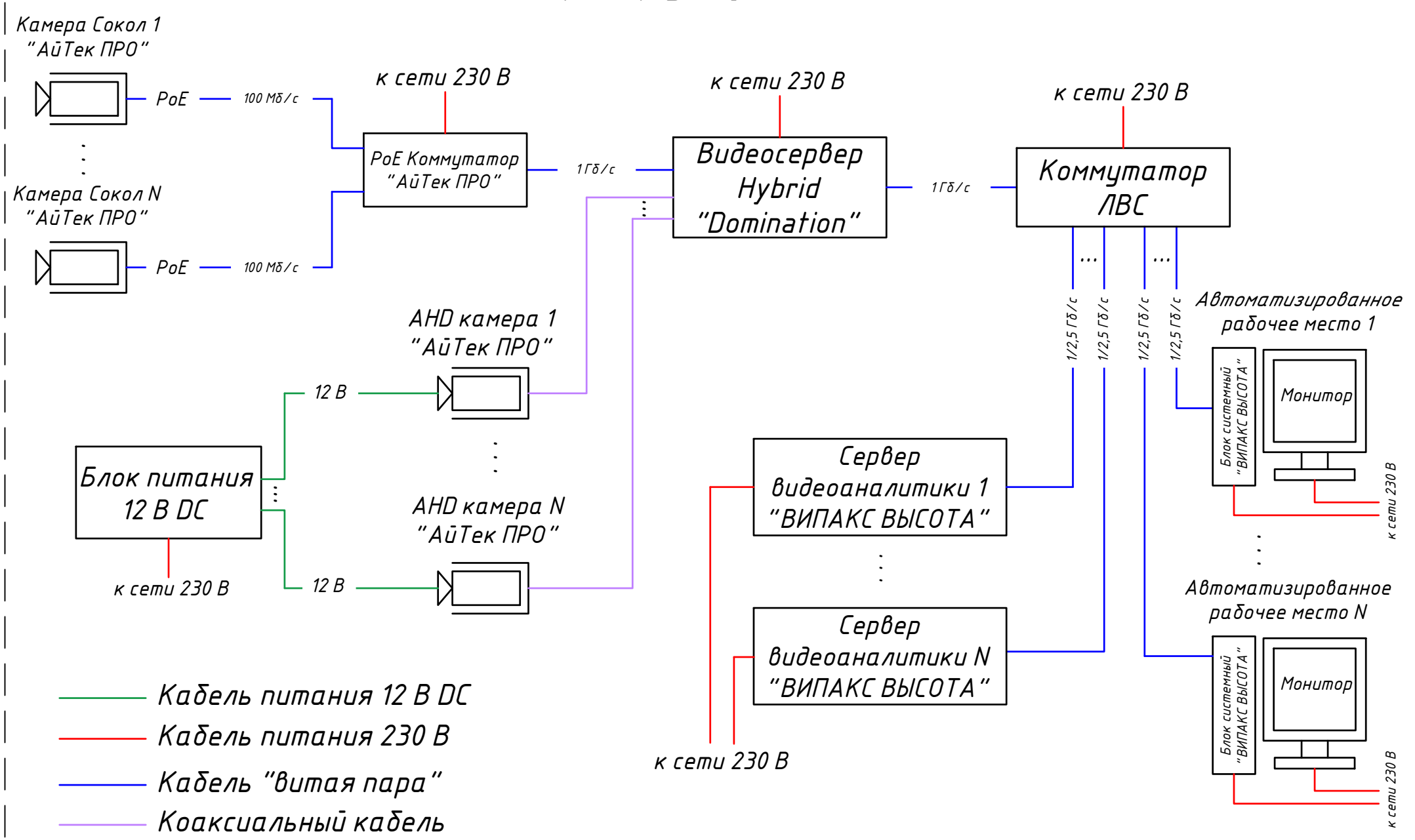Типовая схема подключения AHD камер и камер Сокол к видеосерверу Hybrid "Domination"